FYH

参 考 図

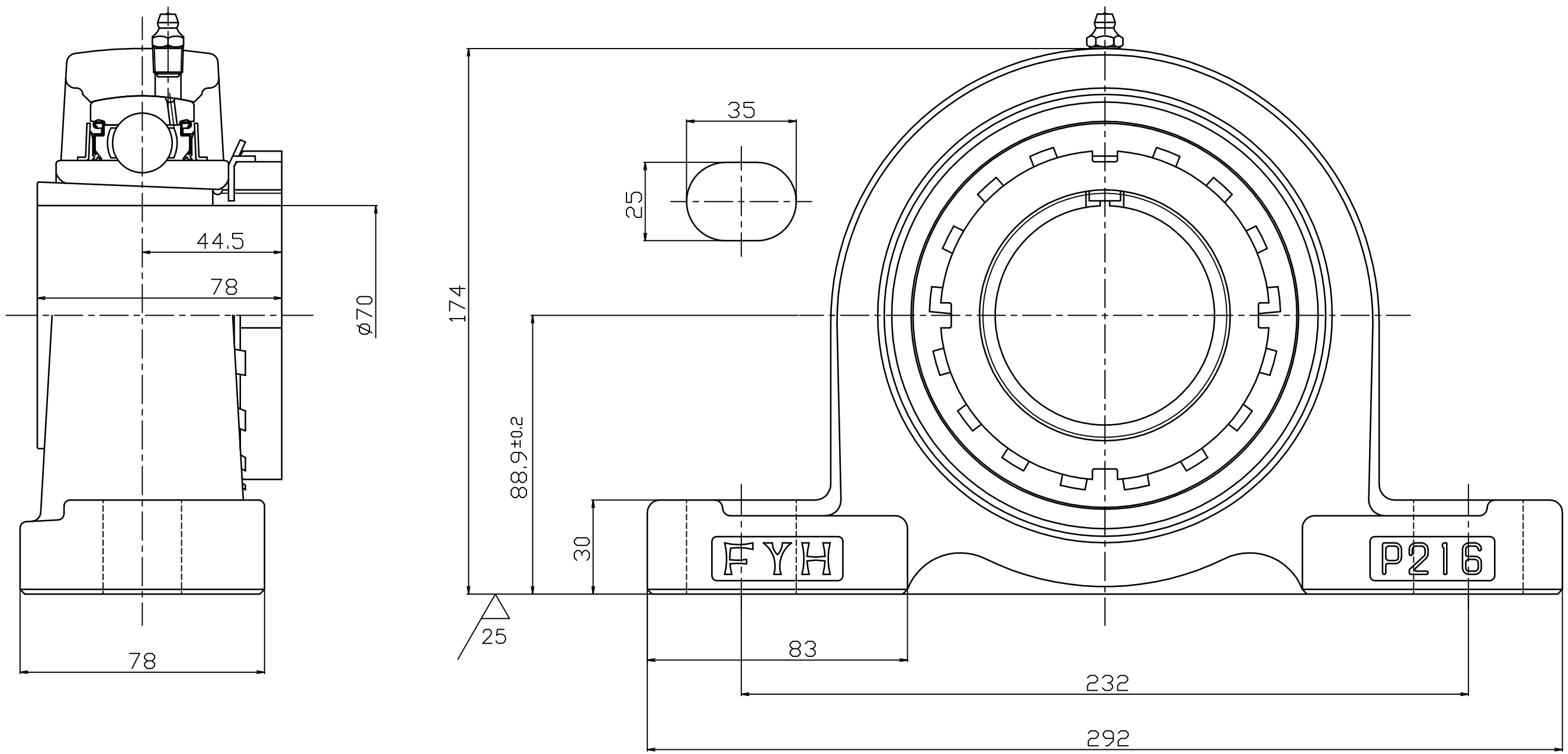

FYH株式会社	
呼び番号	UKP216+H2316X
図 番	参考図